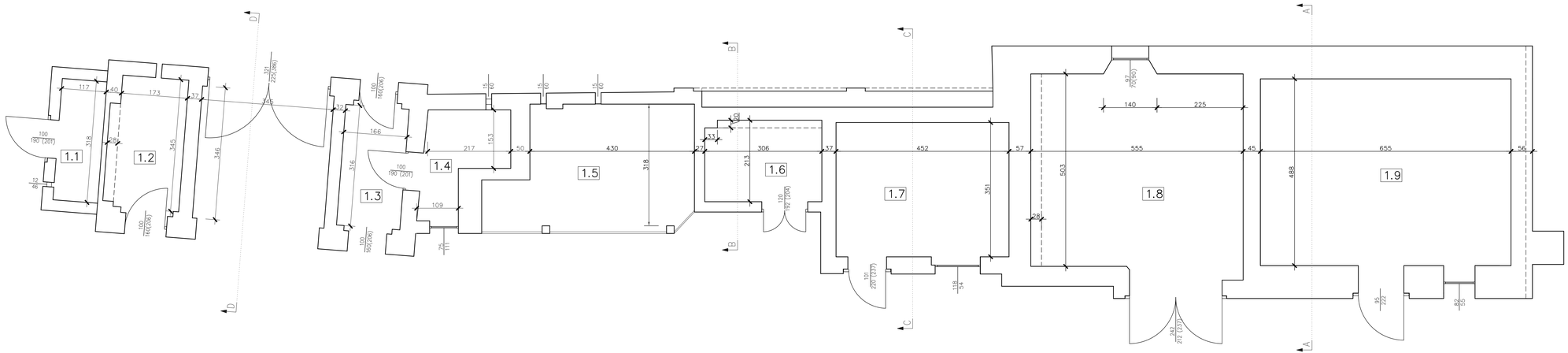

Lp.	Nazwa pomieszczenia	Powierzchnia
	-	[m2]
1,1	Pom. Rozdzielni elektrycznej	3,72
1,2	Pom. Techniczne	6,12
1,3	Komunikacja	5,57
1,4	Portiernia	4,81
1,5	Wiata	15,02
1,6	Pom. Gospodarcze 1	5,90
1,7	Pom. Gospodarcze 2	15,86
1,8	Pom. Gospodarcze 3	27,58
1,9	Pom. Gospodarcze 4	31,96
	RAZEM:	**116,54**

OBSŁUGA INWESTYCJI BUDOWLANYCH ARKADIUSZ NOWACZYK

Kąpiskiewo ul. Jabłoniowa 26, 64-113 Osieczna tel. 695 261 819 nowaczyk@poczta.fm

Nazwa inwestycji:	**MODERNIZACJA CIĄGÓW MURU, BRAMY WJAZDOWEJ, ZABUDOWAŃ GOSPODARCZYCH**
Inwestor:	**Centrum Rehabilitacji im. Prof. Mieczysława Wałszaka w Osiecznej z siedzibą w Osiecznej, ul. Zamkowa 3**
Adres inwestycji:	**dz. nr 3032, obręb 0001 Osieczna, jedn. ewid. 301303_4 Osieczna**
Projektant architektury	mgr inż. arch. Monika Szumelińska uprawnienia bez spec. architektonicznej nr GA/0/2/2/2